SOPRASAFE & SOPRASOLAR

Absturzsicherungen

Sicherheitssysteme für das Flachdach

SOPREMA

SOPRASAFE ANCHOR
Anschlagpunkte und
Seilsicherungssysteme

Absturzsicherungssystem **SOPRASAFE ANCHOR PRO-FX PFOSTEN-C (20-80)**

01 Einsatzbereich

Das SOPRASAFE ANCHOR - PRO-FX PFOSTEN-C Absturzsicherungssystem für Stahlbeton Flachdächer bis 10° (17%) Dachneigung, kann als einzelne Anschlagseinrichtung oder als horizontales Seilsicherungssystem eingesetzt werden.

02 Vorschlag für Ausschreibung

SOPRASAFE ANCHOR - PRO-FX pfosten-C Edelstahl-Anschlagspunkt zertifiziert nach EN 795:2012 Typ “A/C” und CEN/TS 16415:2013 für 1+1 Personen, mit stabilisierendem Aussenrohr und innenliegendem Energieabsorber, zur Montage auf Betonkonstruktionen (C20/25 - C55/60); Standardpfostenhöhe 50 cm,Sonderhöhen von 20 bis 80 cm; Durchmesser des Ankerpfosten: 48,3 mm. Einbaufertig nach genehmigtem Ausführungsplan, nach den technischen Bauvorschriften und nach Herstellerangaben geliefert, mit den empfohlenen Befestigungselementen an der Dachkonstruktion befestigt und mit vorgefertigten Abdichtungseinfassungen (D50 mm) abgedichtet. Die Dachkonstruktion muss von einem Statiker auf die einwirkenden Kräfte geprüft werden!

Technische Daten

Alle Abmessungen sind nominal

Standardhöhe	cm	50
Grundplatten-Abmessung	cm	7,5 × 15
Pfosten-Durchmesser	cm	4,8
Material	-	Edelstahl
Maximale Anzahl der Nutzer	Personen	1+1
Maximale Dachneigung	° ; %	10 ; 17
Gewicht (bei Standardhöhe)	kg/Pfosten	2,25
Empfohlener Abstand zur Dachkante	m	2,5

EXPERTENTIPP

Durch die Dienstleistungen der SOPREMA - wie z.B. Erstellung eines Kostenvoranschlages oder eines Installationsplanes - wird sichergestellt, dass ein den Kundenwünschen optimal entsprechendes Absturzsicherungssystem gewählt werden kann.

DIE VORTEILE

+ Nur zwei Befestigungsanker pro Anschlagspunkt.
+ Ovale Befestigungslöcher zur Ausrichtung während der Installation.
+ Passende Befestigungselemente als separates Zubehör erhältlich.
+ Diverse Anschlagspunkthöhen bis 80 cm zur Anpassung an die Stärke der Wärmedämmung.
+ Systemkomponenten aus hochwertigem, korrosionsbeständigem Edelstahl.
+ Hervorragende Wärmedämmleistung, integrierte Thermostop-Grundplatte und Mineralfüllung zur Reduzierung von Wärmebrücken.
+ Beim Einsatz als horizontales Seilsicherungssystem, durchgehende Bewegungsfreiheit entlang der Dachkante.
+ Auch für den Einsatz mit temporärem Leitseil als horizontales Seilsicherungssystem.
+ Geprüft nach EN 795:2012 und CEN/TS 16415:2013

Absturzsicherungsystem **SOPRASAFE ANCHOR PRO-FX PFOSTEN-W/T (20-80)**

01 Einsatzbereich

Das SOPRASAFE ANCHOR - PRO-FX Pfosten-W/T Absturzsicherungssystem für Holz- oder Trapezblechflachdächer bis 10° (17%) Dachneigung, kann als einzelne Anschlagseinrichtung oder als horizontales Seilsicherungssystem eingesetzt werden.

02 Vorschlag für Ausschreibung

SOPRASAFE ANCHOR - PRO-FX pfosten-W/T Edelstahl-Anschlagspunkt für den universellen Einsatz (für Holz- oder Stahl-Trapezblechkonstruktion) zertifiziert nach EN 795:2012 Typ “A/C” und CEN/TS 16415:2013, für 1+1 Personen, mit stabilisierendem Aussenrohr und innenliegendem Energieabsorber, zur Montage auf Holzkonstruktion (mind. 22 mm OSB3, Massivholz, mind. 27 mm Dreischichtplatte) oder zur Montage auf Stahl-Trapezblech (mind. 0,75 mm Stärke; S280); Standardpfostenhöhe 50 cm, Sonderhöhen von 20 bis 80 cm; Durchmesser des Ankerpfostens: 50 mm. Einbaufertig nach genehmigtem Ausführungsplan, nach den technischen Bauvorschriften und nach Herstellerangaben geliefert, mit den empfohlenen Befestigungselementen an der Dachkonstruktion befestigt und mit vorgefertigten Abdichtungseinfassungen (D50 mm) abgedichtet. Die Dachkonstruktion muss von einem Statiker hinsichtlich der einwirkenden Kräfte geprüft werden!

Technische Daten

Alle Abmessungen sind nominal

Standardhöhe	cm	50
Grundplatten-Abmessung	cm	37,5 × 37,5
Pfosten-Durchmesser	cm	5
Material	-	Edelstahl
Maximale Anzahl der Nutzer	Personen	1+1
Maximale Dachneigung	° ; %	10 ; 17
Gewicht (bei Standardhöhe)	kg/Pfosten	5,05
Empfohlener Abstand zur Dachkante	m	2,5

EXPERTENTIPP

Durch die Dienstleistungen der SOPREMA - wie z.B. Erstellung eines Kostenvoranschlages oder eines Installationsplanes - wird sichergestellt, dass ein den Kundenwünschen optimal entsprechendes Absturzsicherungssystem gewählt werden kann.

DIE VORTEILE

+ Gleiche Anschlagseinrichtung für verschieden Dachunterkonstruktionen. (Holz oder Stahl-Trapezblech)
+ Passende Befestigungselemente als separates Zubehör erhältlich.
+ Diverse Anschlagspunkthöhen bis 80 cm zur Anpassung an die Stärke der Wärmedämmung.
+ Systemkomponenten aus hochwertigem, korrosionsbeständigem Edelstahl.
+ Hervorragende Wärmedämmleistung, integrierte Thermostop-Grundplatte und Mineralfüllung zur Reduzierung von Wärmebrücken.
+ Beim Einsatz als horizontales Seilsicherungssystem, durchgehende Bewegungsfreiheit entlang der Dachkante.
+ Auch für den Einsatz mit temporärem Leitseil als horizontales Seilsicherungssystem.
+ Geprüft nach EN 795:2012 und CEN/TS 16415:2013

Absturzsicherungssystem **SOPRASAFE ANCHOR PRO-GR (E)** Seilsicherung und Einzelanschlagspunkt

01 Einsatzbereich

Als SOPRASAFE ANCHOR - PRO-GR (E) Absturzsicherungssystem für Grün- oder Kiesdächer bis 5° (9%) Dachneigung, mit einem Auflastgewicht von 80 kg/m² installiert.

02 Vorschlag für Ausschreibung

SOPRASAFE ANCHOR - PRO-GR (E) Absturzsicherungssystem für 1+1 Nutzer, geprüft nach Norm CEN/TS 16415:2012 und EN795, Klasse "E" und "C", mit auflastgehaltenem Geotextil inkl. eingegossener Grundplatte, separatem Konus für einfache Wartung und spätere Reparaturmöglichkeit. Alle Metallteile aus Edelstahl, mit UNICO / UNICO 2 ELEMENT als Einzelanschlagpunkt oder mit KOPF ELEMENT FÜR SEILSYSTEM als Seilsicherungssystem mit freilaufendem Gleiter für ungehinderte Bewegungsfreiheit entlang des Edelstahlseils, mit Auflastmaterial im trockenen Zustand min. 80 kg/m², verteilt auf der gesamten Oberfläche des Geotextils. Das System muss gemäss den Richtlinien und dem Ausführungsplan installiert werden. Lieferung einbaufertig gemäss genehmigtem Ausführungsplan, technischen Bauvorschriften und Fachplanung.

SOPRASAFE ANCHOR PRO-GR
Basiselement

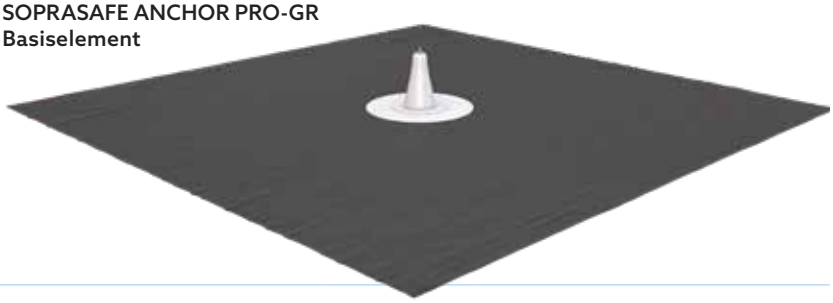

Technische Daten

Alle Abmessungen sind nominal

Geotextil-Abmessung	cm	300 x 300
Durchmesser Grundplatteg	cm	55
Maximale Dachneigung	° ; %	5;9
Maximaler Pfostenabstand	cm	750
Material	-	Komposit-sandwich, Edelstahl
Maximale Anzahl der Nutzer	Person	1+1
Empfohlenes Auflastgewicht	kg/m²	80
Minimale Dachfläche	cm	450 x450
Empfohlener Abstand zur Dachkante	m	2,5

DIE VORTEILE

+ Maximale Bewegungsfreiheit der Nutzer, der Gleiter bewegt sich frei über das Seil und die Pfosten.
+ Keine Durchdringung der Abdichtungsebene, durch auflastgehaltene Konstruktion.
+ Wärmebrückenfreie Lösung, da keine Befestigungselemente eingesetzt werden müssen.
+ Alle Systemkomponenten bestehen aus hochwertigen, korrosionsbeständigen Materialien.
+ Einfache und geringe Anzahl von Systemkomponenten, gleiche Anschlagspunkte für alle Positionen (Anfang-, Mittel-, Eck- und Endpfosten), keine zusätzliches Eckzubehör nötig.
+ Ideal für die nachträgliche Ausrüstung von Dächer mit Seilsicherungssystemen, ohne Bohren oder Verletzung der Abdichtungsebene.
+ Geprüft nach EN 795:2012 und CEN/TS 16415:2013

SOPRASAFE
Sicherheitsgeländersystem

Sicherheitsgeländersystem
SOPRASAFE GUARDRAIL ECO

01 Eigenschaften

SOPRASAFE GUARDRAIL ECO ist ein auflastgehaltenes Geländersystem als kollektive Schutzeinrichtung gegen Absturz auf Flachdächern. Es eignet sich hervorragend zum Personenschutz, zum Beispiel bei der Wartung und Instandhaltung der Dachabdichtung sowie von Oberlichtern, Rauchabzügen, Klimageräten, Gründächern und PV-Anlagen.

Bei allen Arbeiten in der Höhe und auf dem Dach muss die Sicherheit der Ausführenden durch eine funktionierende Absturzsicherung gewährleistet sein. Die Verantwortung dafür tragen der Arbeitgeber bzw. die Gebäudeeigentümer oder -betreiber. Architekten müssen den Sicherheitsaspekt bereits bei der Planung berücksichtigen.

02 Herstellung

Hergestellt aus Aluminium, ist das SOPRASAFE GUARDRAIL ECO Geländersystem leicht. Das vereinfacht den Transport und beschleunigt den Aufbau. Es besteht insgesamt aus nur wenigen Bauteilen, die sich schnell und flexibel entsprechend unterschiedlichen Dachgeometrien unterbrechungsfrei zusammenstellen lassen. Aufgrund seiner stabilen Konstruktion bietet das Geländer ein hohes Maß an Sicherheit für die auf dem Dach arbeitenden Personen.

SOPRASAFE GUARDRAIL ECO ist entsprechend den aktuellen EU-Normen DIN EN 13374-A und DIN EN ISO 14122-3 zertifiziert. Es wird seit vielen Jahren erfolgreich in der SOPREMA Gruppe eingesetzt.

DIE VORTEILE

+ Zertifizierte Sicherheit: DIN EN 13374-A und DIN EN ISO 14122-3
+ Auflastgehalten, ohne Dachdurchdringung
+ Geringes Gewicht
+ Robust und witterungsbeständig
+ Einfach und schnell zu montieren

EINSATZ

+ Kollektive Schutzeinrichtung
+ Arbeitsschutzgeländer für nicht öffentlich zugängliche Bereiche.
+ Geeignet für Flachdächer mit einem Neigungswinkel parallel zur Längsachse des Handlaufes bis 10° (DIN EN 13374-A) oder 15° (DIN EN ISO 14122-3) entsprechend den jeweils gültigen Bauordnungen.
+ Mögliche Untergründe: Dachabdichtungen, Drainageplatten,
Kies, Begrünungssubstrat etc.

Produktvarianten
SOPRASAFE GUARDRAIL

Es stehen drei Produktvarianten zur Verfügung – jede überzeugt durch Qualität und hohe Sicherheitsleistung.

Die am stärksten nachgefragte Produktvariante ist das klassische SOPRASAFE GUARDRAIL ECO 90 mit einem fixen Befestigungswinkel von 90°. Als weitere Ausführung kann das Geländer als ECO 25 mit zum Dach geneigten Pfosten sowie in der Variante ECO FLEX mit herunterklappbaren Pfosten gewählt werden. Alle Systemvarianten sind optisch zurückhaltend gestaltet.

EXPERTENTIPP

Die in den Normen vorgegebenen Mindesthöhen und Abstände sind einzuhalten.

Zur Montage werden nur wenige Werkzeuge benötigt: Rohrschneider, Akkuschrauber, Maßband, Hammer.

ECO 90
Pfosten fix im Winkel von 90°

- Meistgewählte Produktvariante
- Variabel hinsichtlich Dach- und Geländergeometrie
- Pfostenabstand max. 2,50m, daher besonders wirtschaftlich

TOPSELLER

ECO 25
Pfosten im Verhältnis zur Vertikalebene um 25° geneigt

- Geländer ist von außen weniger sichtbar
- Pfostenabstand max. 1,50 m

Auf Anfrage

Eco FLEX
Optional herunterklappbare Pfosten

- Während Wartungsarbeiten bildet das hochgeklappte Geländer sicheren Schutz
- Geländersystem von außen im nicht aufgeklappten Zustand nicht sichtbar; das Erscheinungsbild des Gebäudes wird nicht beeinträchtigt
- Pfostenabstand: max. 1,40 m

Auf Anfrage

Technische Daten	DIN EN 13374-A	DIN EN ISO 14122-3
Systemhöhe	110–116 cm	118–124 cm
Fußleiste	Obligatorisch bei einer Attikahöhe unter 15 cm	Obligatorisch bei einer Attikahöhe unter 10 cm
Max. Pfostenabstand	250 cm	150 cm
Gewicht	12 – 14 kg / lfm	19 – 21 kg / lfm
Max. Dachneigung	10°	15°
Gegengewicht	2 x 12,5 kg / Basiselement	2 x 12,5 kg / Basiselement
Material	Aluminium	Aluminium

Systemkomponenten
SOPRASAFE GUARDRAIL ECO 90

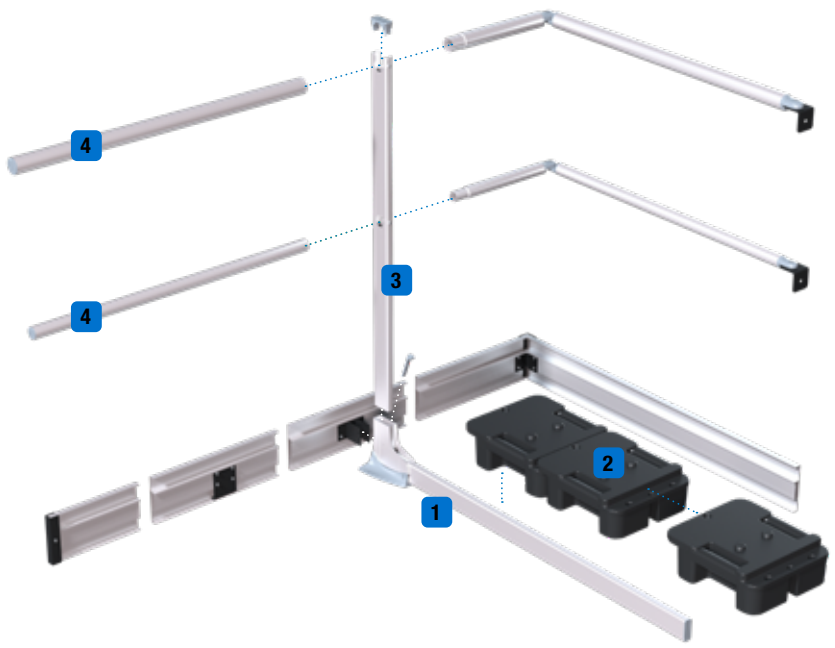

1 Basiselemente mit Befestigungskeil
Die 1,30 m langen stabilen Standfüße werden durch Gegengewichte beschwert. Sie gewährleisten den sicheren Stand der Geländerpfosten.

2 Gegengewichte
Speziell entwickelte Beschwerungen von je 12,5 kg; ergonomisch und einfach zu handhaben. An jedem freistehenden Anfangs- und Endpunkt sind je drei Gegengewichte auf das Basiselement zu montieren.

3 Geländerpfosten
Massive Stützelemente sorgen für hohe Geländerstabilität.

4 Hand- und Knieläufe
Je 3 Meter lange Aluminiumstreben, die sich einfach kürzen lassen. Sie überzeugen
durch geringes Gewicht und verleihen dem Geländer ein klares, modernes Design.

Zubehör

Sicherheitstor	Selbstschließendes Sicherheitstor für den Durchgang am Geländer. Entspricht den Normen DIN EN 13374-A bzw. DIN EN ISO 14122-3.	
Eck-Set	Zur Verbindung von Hand- und Knieläufen; flexible Winkelausbildung.	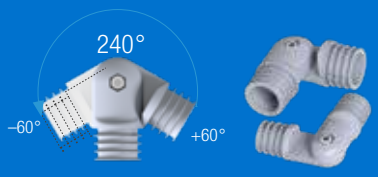
Wandanschluss-Set	Schließt Zwischenräume zwischen Hand- und Knieläufen sowie der Wand.	
Fußleiste	Mit Zubehörteilen (Verbinder, Abschluss, Halter, Eckset)	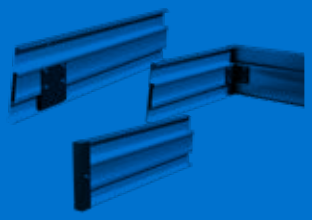
Anschlusskappen	Zur Herstellung ästhetischer Abschlüsse.	

SOPRASAFE WALKWAY
Übertrittspasserellen

Übertrittspasserellen
SOPRASAFE WALKAWAY

01 Produktbeschreibung

Die SOPRASAFE WALKWAY Übertrittspasserellen ermöglichen das sichere Überqueren von Dachaufbauten wie Zwischenwände, Lichtkuppeln, Lüftungsrohre, Sheddach-Konstruktionen, usw. Die aus Aluminium gefertigten SOPRASAFE WALKWAY Übertrittspasserellen können einfach und unkopliziert auf druckfeste Dachkonstruktionen gesetz werden. Die SOPRASAFE WALKWAY Übertrittspasserellen sind mit Ballastierungselementen fixiert, deshalb sind keine Dachdruchdringungen nötig und somit auch für Nachrüstungen auf Dächern geeignet.

Die Anzahl der Stufen auf beiden Seiten der Übertrittspasserelle kann unterschiedlich sein (z.B. 2 und 4 Stufen). Die Sonderanfertigung ermöglicht die Anpassung an jede Art von Dachkonstruktion.

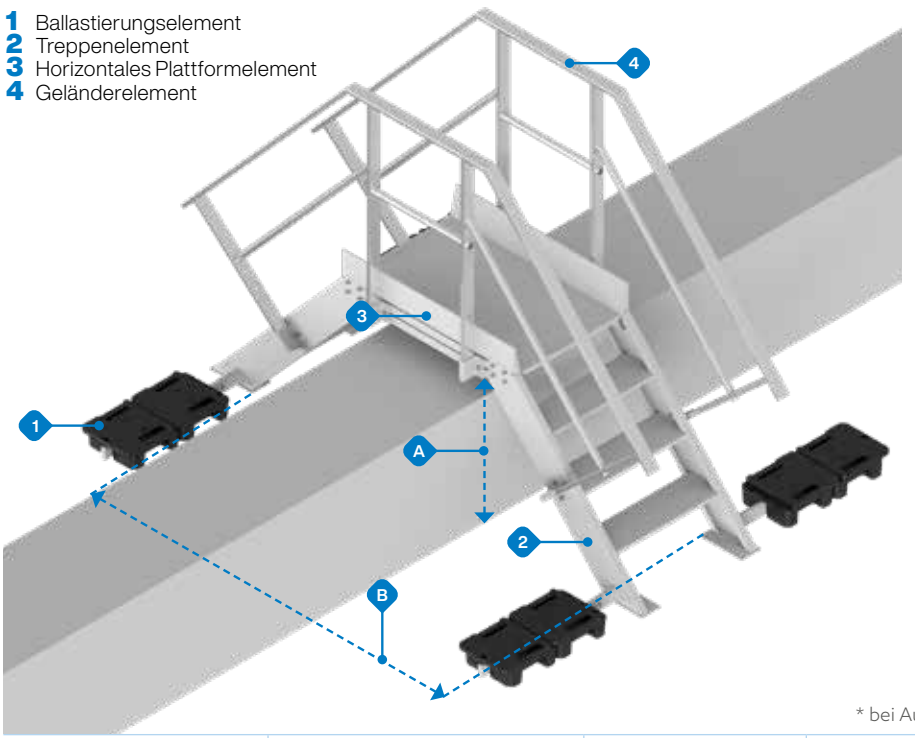

EXPERTENTIPP

Für eine schnelle und effektive Montage empfehlen wir ein Team von zwei Monteuren, Hilfestellung finden Sie in der Aufbauanleitung, die den gelieferten Systemen beiliegt.

* bei Ausführung mit Plattform SOPRASAFE WALKWAY PF 1010 mm

Art. Nr.	Model / Anzahl Stufen	Plattformhöhe, unten (A)	Standfächen-Abstand, innen (B)*	Gewicht
265118	TE 1 - 1 + 1	336 mm	1801 mm	139 kg
265119	TE 2 - 2 + 2	546 mm	2180 mm	145 kg
265120	TE 3 - 3 + 3	756 mm	2558 mm	150 kg
265121	TE 4 - 4 + 4	966 mm	2936 mm	159 kg
265122	TE 5 - 5 + 5	1176 mm	3314 mm	165 kg
265123	TE 6 - 6 + 6	1386 mm	3692 mm	284 kg

SOPRASAFE LADDER
Steigleiter mit Rückenstützkorb

Steigleiter mit Rückenstützkorb
SOPRASAFE LADDER

01 Produktbeschreibung

Die SOPRASAFE LADDER Steigleiter mit Rückenschutzkorb ist eine stabile Vorrichtung aus hochwertigem Aluminium für den gelegentlichen Zugang (ca. einmal pro Monat) zu Bereichen, die auschliesslich für befugtes Personal bestimmt sind. Mit einer Breite von 600 mm ist die SOPRASAFE LADDER eine der breitesten der marktüblichen Steigleitern und ermöglicht einen optimalen Benutzerkomfort.

DIE VORTEILE

+ Wirtschaftlich
Modulares Baukastensystem ermöglicht ein einfaches und effizientes aufbauen der Steigleiteranlage, gutes Preis-Leistungsverhältnis.

+ Korrosionbeständig
Alle Systemkomponenten bestehen aus hochwertigen, korrosionsbeständigen Materialien.

+ Komfortabel
Komfortable Umsteigeplattformen ermöglichen bei mehrzügigen Steigleiteranlagen einen einfachen Umstieg zur nächsten Sektion.

+ Sicherer Auf- und Abstieg
Verschliessbare Zugangssicherung, bequeme Übergangsplattform und Sicherheitstür beim Dachzutritt.

Stabil und langlebig
Stabile Befestigung auf dem Untergrund und robuste Konstruktion der Steigleiteranlage vermittelt ein sicheres Gefühl beim Verwender und ermöglicht eine lange Verwendungsdauer.

Bewegungsfreiheit
Maximale Bewegungsfreiheit für die Benutzer durch 600 mm Breite der Steigleiter.

Universell
Grosse Auswahl an Systemkomponenten garantiert für jedes Gebäude eine optimale und spezifische Lösung, einzelne Komponenten der SOPRASAFE LADDER und dem SOPRASAFE GUARDRAIL sind identisch und ermöglicht ein einheitliches Erscheinungsbild auf dem Dach.

Individuelle Kundenwünsche
Auf Kundenwunsch können die SOPRASAFE LADDER Steigleitern mit Rückenschutzkorb in den Oberfläche eloxiert oder pulverbeschichtet nach RAL gefertigt werdendem Dach.

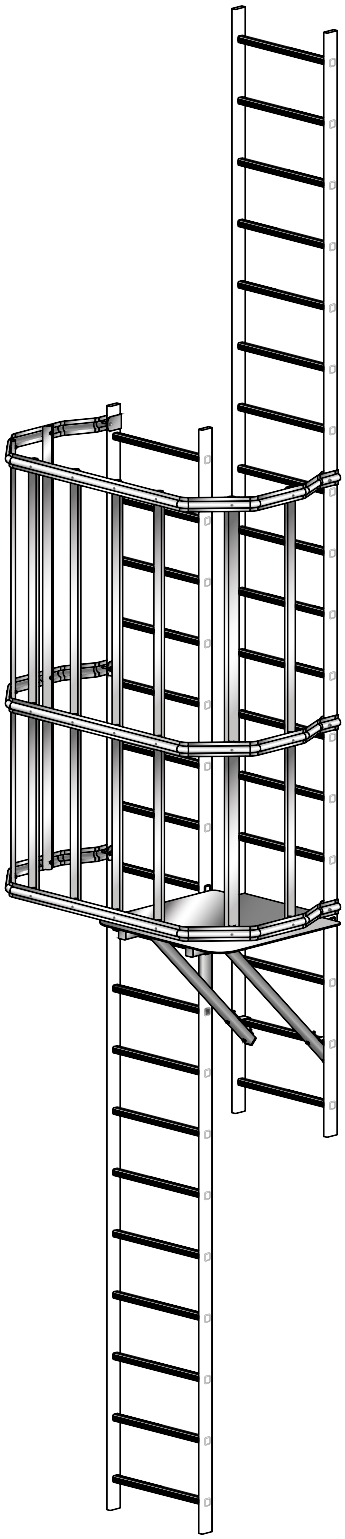

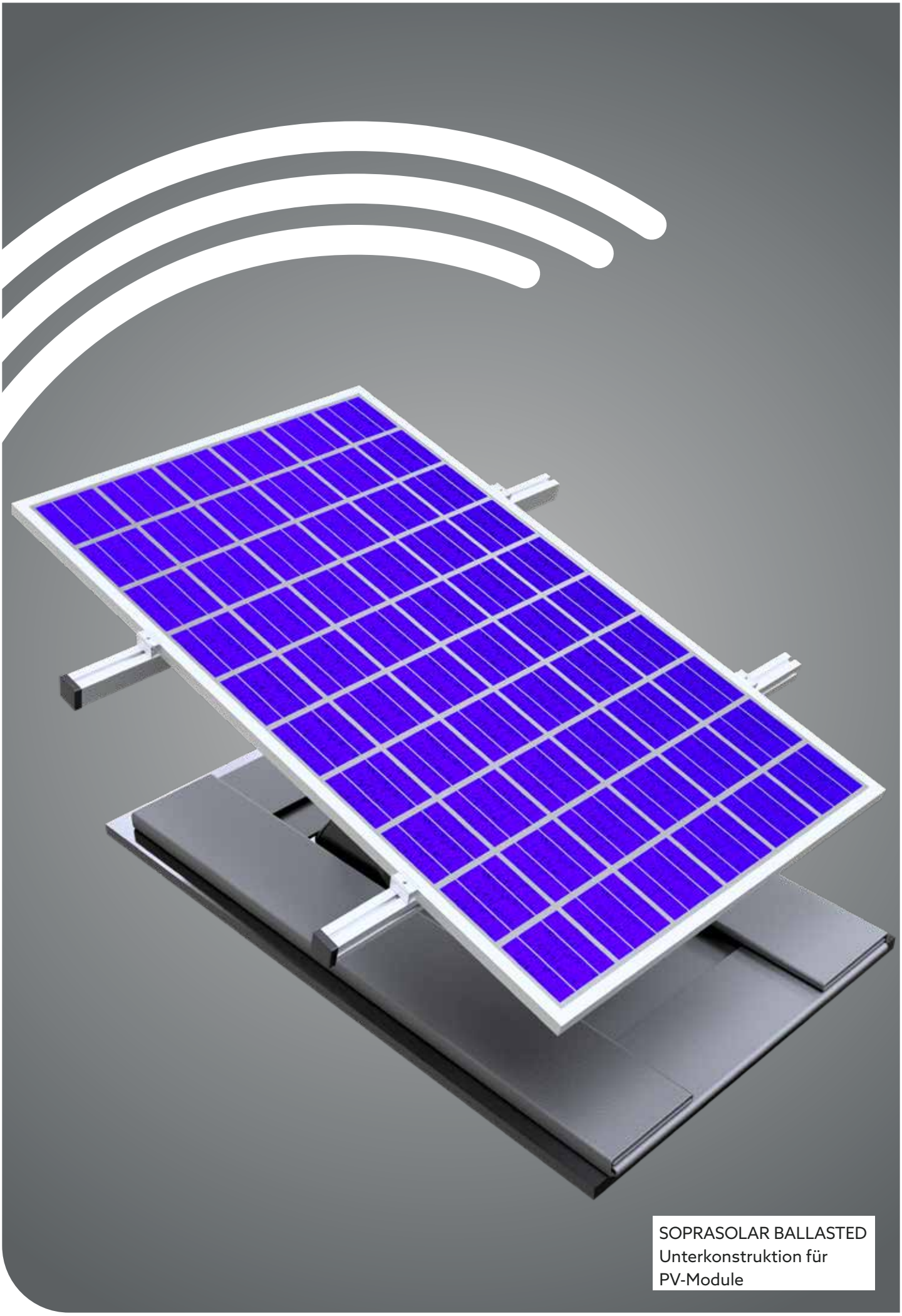

SOPRASOLAR BALLASTED
Unterkonstruktion für
PV-Module

Unterkonstruktion für PV-Module
SOPRASOLAR BALLASTED

01 Produktbeschreibung

SOPRASOLAR BALLASTED ist eine spezielle Unterkonstruktion für PV-Module, mit dem Photovoltaik-module in einer sicheren und stabilen Position installiert werden können, ohne den Dachaufbau zu durchdringen. Die Ballastierung erfolgt durch den Gründach- oder Kiesdach-Aufbau.

DIE VORTEILE

+ Einfache und sehr schnelle Montage dank wenigen Systemkomponenten.
+ Ökonomisch durch optimierten Stützenabstand und integriertem Filtervlies.
+ Modulunterkante hat min. 30 cm Abstand vom Substrat, dadurch kein Ertragsverlust durch Pflanzenverschattung.
+ Erhöhte Position der Photovoltaikmodule ermöglicht vollständiges Abrutschen von Schnee, vereinfacht Pflege, Kontrolle und Reinigung der Anlage.
+ Ökologischer Mehrwert des Flachdaches durch die Kombination von Photovol taik und artenreiche Begrünung.
+ Integrierter Wasserspeicher in den SOPRASOLAR BALLASTED - BASEPLATE.
+ Problemlose Integration der Absturzsicherung

Technische Daten

Grundplattengrösse	mm	1500 x 1000
Gewicht	kg	ca. 10.0 (exkl. Photovoltaikmodul, Profilschiene und Ballastierung)
Wasserspeicherkapazität	l/m2	8.0
Druckfestigkeit	kN/m2	144
Wasserableitvermögen	l/(m * s)°	0.34, hydraulischer Gradient i = 0.01 0.55, hydraulischer Gradient i = 0.02 0.93, hydraulischer Gradient i = 0.05
Material	-	HDPE, Polypropylen, Edelstahl und Aluminium
Modulneigungen	°	10, 15, 20
Ballastierung	-	Das Ballastgewicht und Stützenabstände müssen zwingend entsprechend dem Objektstandort und der Windzone durch die Soprema AG berechnet werden.
Maximale Dachneigung	° / %	5 / 8.75

Seit 1908 schützt SOPREMA Lebensräume und verbessert das Wohlbefinden von Menschen durch nachhaltige und innovative Lösungen für Dächer, Gebäudehüllen und den Ingenieurbau.

Wir beraten Sie gerne.

Hier finden Sie die SOPREMA Experten für Ihre technischen und sonstigen Fragen:

soprema.at

Kontakt

Broschüre

SOPREMA GMBH | Harter Süd Straße 12 - 8075 Hart bei Graz - Österreich
| Johann Petrak Gasse 4 - 1110 Wien - Österreich

02/ 2025_AT Irrtümer vorbehalten